Einpolig isolierter Spannungswandler für Innenraumanwendung

7,2 kV und 12 kV – Schmale Bauform gemäß DIN 42600, Teil 9

mit PTB-Bauartzulassung und Beglaubigung erhältlich

Beschreibung:

Mittelspannungs-Spannungswandler für Innenraumanwendungen sind gießharzisoliert und können einen oder mehrere netzseitige Primärspannungen proportional und phasengetreu in genormte Sekundärspannungen übertragen.
Einsetzbar sind diese Spannungswandler sowohl für Mess- als auch für Schutzzwecke und können optional nach dem Konformitätsbewertungsverfahren zur Verrechnung zugelassen werden.
Die Mittelspannungs-Spannungswandler sind auf Wunsch mit zwei Wicklungen erhältlich. Die maximal mögliche Anzahl an Wicklungen ist abhängig von der jeweils gewählten Leistung und Genauigkeitsklasse
Bei den einpolig isolierten Spannungswandlern besteht zudem die Möglichkeit, diese mit einer zusätzlichen Wicklung zur Erdschlusserfassung auszuführen.

Optional können die Spannungswandler mittels einer Sekundäranzapfung für zwei primäre Bemessungsspannungen gefertigt werden.
Ebenfalls besteht die Möglichkeit die Spannungswandler des Typs (E)VTS12M11-T mit einer aufgeschraubten oder mit einer in der Bauform integrierten Primärsicherung (Typ: VTS12M11F-T) zu erhalten.

Technische Daten:

	(E)VTS12M11-T
Max. Betriebsspannung U_m:	12 kV
Bemessungs-Stehwechselspannung:	28 kV
Bemessung-Stehblitzstoßspannung:	75 kV
Bemessungs-Spannungsfaktor:	1,9 x Un / 8h
Primäre Bemessungsspannung U_{PN}	3.000/√3 V bis 11.000/√3 V
Sekundäre Bemessungsspannung U_{SN}	100/√3 V oder 110/√3 V
Sekundäre Bemessungsspannung der Erdschlusswicklungen (da-dn)	100/3 V oder 110/3 V
Nennleistung in Klasse	max. 25VA in Kl.0,2 max. 75VA in Kl.0,5 max. 150VA in Kl.1
Nenn-Frequenz:	50 / 60 Hz
Optional zur Verrechnung:	Ja
Isolierstoffklasse:	E
Gewicht:	ca. 23 kg

Technische Änderungen vorbehalten
Bitte beachten Sie, dass die obigen Angaben Standardwerte sind. Davon abweichende Werte auf Anfrage.

MBS AG

Eisbachstraße 51 · 74429 Sulzbach-Laufen
Germany

Telefon: +49 7976 9851-0 · Telefax: +49 7976 9851-90
E-Mail: info@mbs-ag.com · Web: www.mbs-ag.com

Maßbilder:

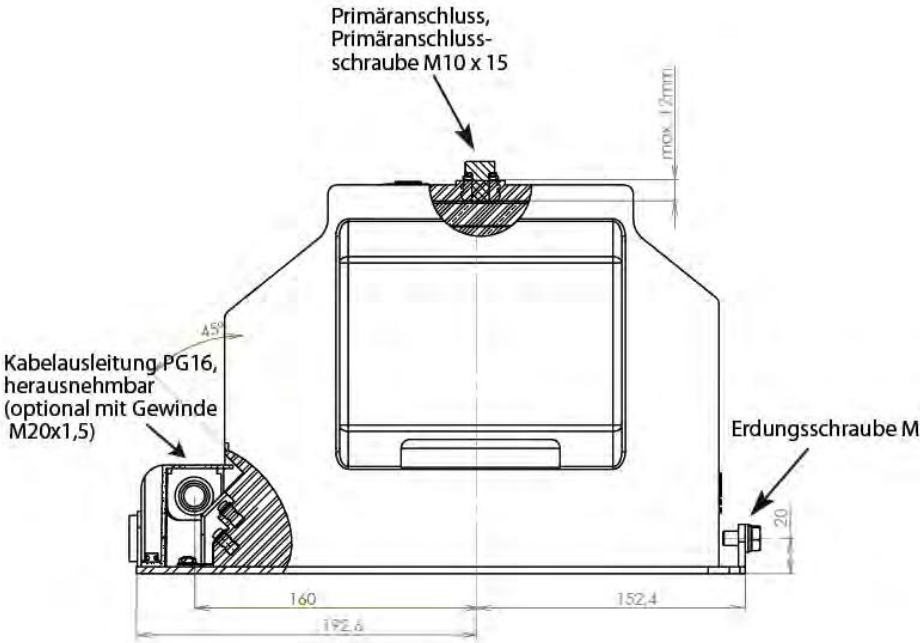
Primäranschluss,
Primäranschluss-
schraube M10 x 15
max. 12mm
45°
Kabelausleitung PG16,
herausnehmbar
(optional mit Gewinde
M20x1,5)
Erdungsschraube M
20
160
152,4
192,6

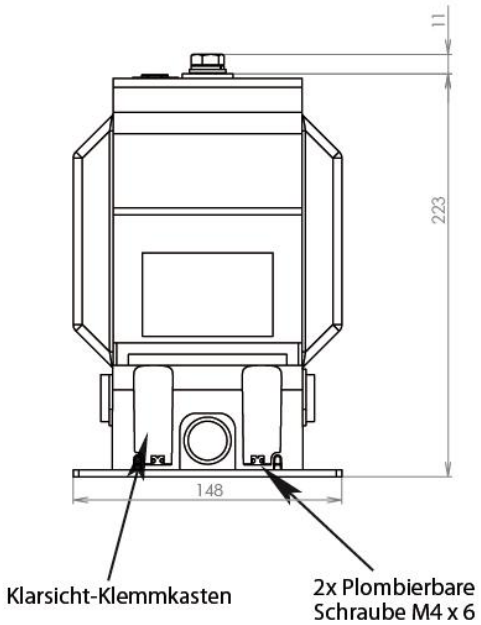
11
223
148
Klarsicht-Klemmkasten
2x Plombierbare
Schraube M4 x 6

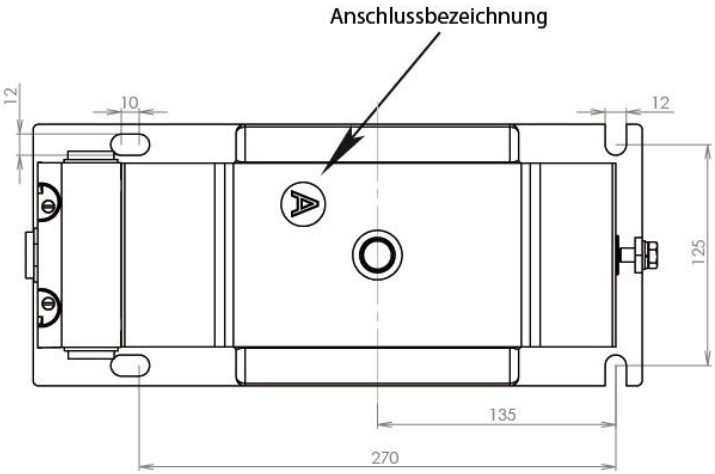
Anschlussbezeichnung
12
10
12
125
135
270