Zweipolig isolierter Spannungswandler für Innenraumanwendung

24 kV – Schmale Bauform gemäß DIN 42600, Teil 9

Beschreibung:

Mittelspannungs-Spannungswandler für Innenraumanwendungen sind gießharzisoliert und können einen oder mehrere netzseitige Primärspannungen proportional und phasengetreu in genormte Sekundärspannungen übertragen.
Einsetzbar sind diese Spannungswandler sowohl für Mess- als auch für Schutzzwecke.
Die Mittelspannungs-Spannungswandler sind auf Wunsch mit zwei Wicklungen erhältlich. Die maximal mögliche Anzahl an Wicklungen ist abhängig von der jeweils gewählten Leistung und Genauigkeitsklasse

Optional können die Spannungswandler mittels einer Sekundäranzapfung für zwei primäre Bemessungsspannungen gefertigt werden.
Ebenfalls besteht die Möglichkeit die Spannungswandler des Typs VTZ24M32-T mit zwei aufgeschraubten Primärsicherungen zu erhalten.

Technische Daten:

	VTZ24M32-T
Max. Betriebsspannung U_m:	24 kV
Bemessungs-Stehwechselspannung:	50 kV
Bemessung-Stehblitzstoßspannung:	125 kV
Bemessungs-Spannungsfaktor:	1,2 x Un / dauernd
Primäre Bemessungsspannung U_{PN}	13.800 V bis 22.000 V
Sekundäre Bemessungsspannung U_{SN}	100 V oder 110 V
Nennleistung in Klasse	max. 20VA in Kl.0,2 max. 50VA in Kl.0,5 max. 100VA in Kl.1
Nenn-Frequenz:	50 / 60 Hz
Optional zur Verrechnung:	Nein
Isolierstoffklasse:	E
Gewicht:	ca. 28 kg

Technische Änderungen vorbehalten
Bitte beachten Sie, dass die obigen Angaben Standardwerte sind. Davon abweichende Werte auf Anfrage.

Maßbilder:

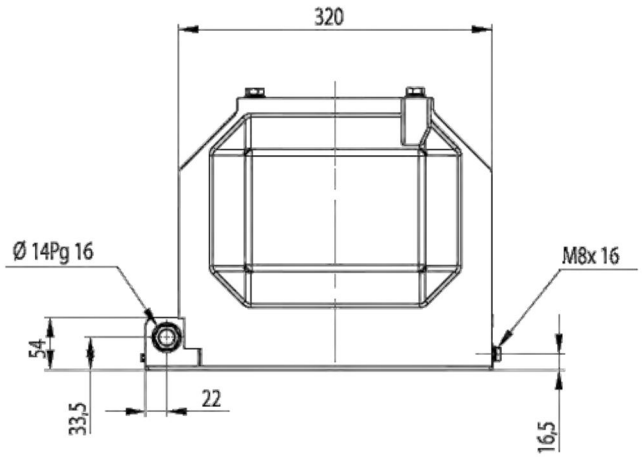
320
Ø 14Pg 16
M8x 16
54
33,5
22
16,5

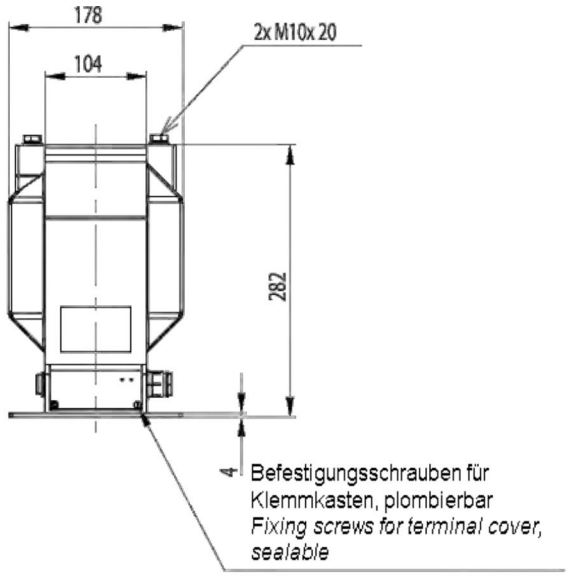
178
104
2x M10x 20
282
4
Befestigungsschrauben für Klemmkasten, plombierbar
Fixing screws for terminal cover, sealable

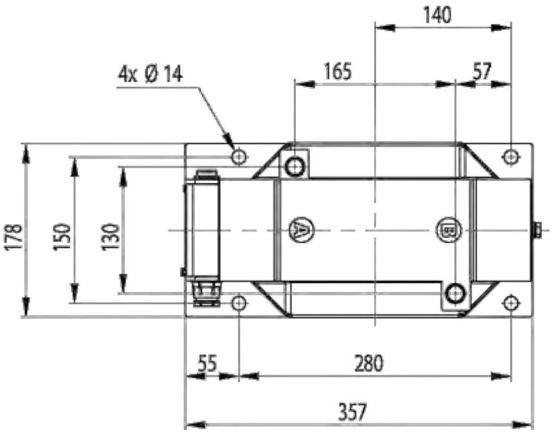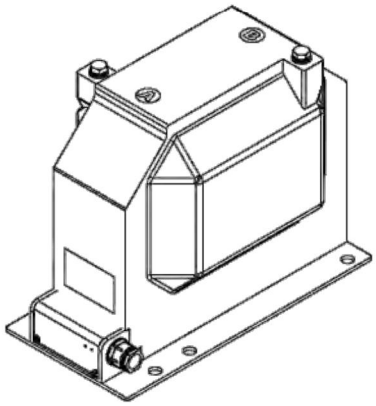
140
4x Ø 14
165
57
178
150
130
55
280
357